MANDRINS INOX 3 MORS

Fabriqué en acier inoxydable, il offre une résistance exceptionnelle à la corrosion et dispose d'une longue durée de vie.

Il présente une structure légère pour une manipulation facile.

Réf. PMS4413

Réf. PMS4411

Serrage par couronne

Les mors sont réversibles pour un serrage interne/externe.

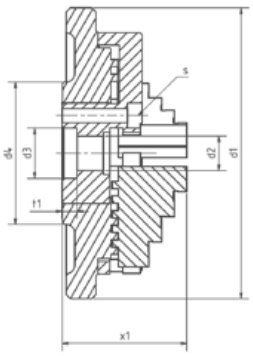

Réf.	d1	d2	d3	d4	t1	x1	S	Poids
PMS4411	35	12	Ø14H6	Ø29	3.1	25.3	3×M2 sur Ø16.5	85 g
PMS4412	55.5	11	Ø14H6	Ø34	3.5	29.8	3×M3 sur Ø18	280 g
PMS4413	69.5	8.2	Ø12H6	Ø34	3.5	29.5	3×M3 sur Ø18	380 g
PMS4414	119	15.2	Ø24H6	Ø51	3.8	42.7	3×M4 sur Ø30	1.6 kg
PMS4415	138	58	Ø58H6	Ø85	5	43.6	3×M3 sur Ø66	2.2 Kg
PMS4416	159	23	Ø28H6	Ø68	3.5	56.8	3×M6 sur Ø36	5 kg

La large plage de réglage, une bonne concentricité (< 0.02 mm) et répétabilité (< 0.005 mm) assurent une qualité de mesure optimale. Les mâchoires sont réversibles pour un serrage interne/externe.

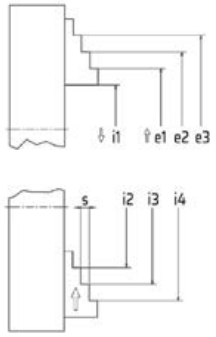

Réf.	e1	e2	e3	i1	i2	i3	i4	S
PMS4411	11-23	-	-	1-14	20-32	-	-	4.5
PMS4412	13-28	23-28	33-48	1-16	12-24	22-34	32-44	3
PMS4413	12-32	24-44	36-56	1-20	15.4-32	27.4-44	39.4-56	3
PMS4414	20-60	40-80	60-110	1-40	30-74	60-104	90-134	4.5
PMS4415	24-68	54-98	84-128	1-58	32-84	62-114	92-144	4.5
PMS4416	24-82	52-110	80-138	1-56	30-80	58-108	86-136	7

Prévoir un accessoire de fixation pour utiliser le mandrin
ou une embase sur-mesure (en utilisant les fixations "S" et le centrage "d3")

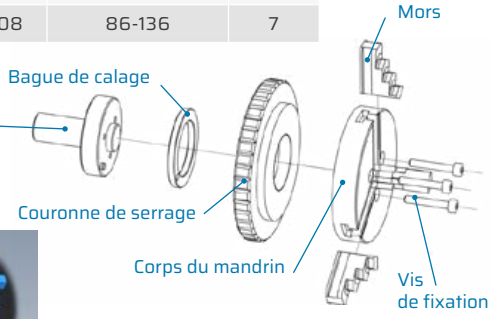

Embase plate

Queue cylindrique

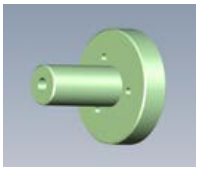

Queue conique Mk2

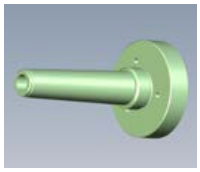

Pour mandrins Réf.	Embase plate	Queue cylindrique	Queue conique Mk2 + écrou
PMS4411	**PMS4411-01** Ø 56 Ep. 16.8 mm. Perçage central Ø12.1 H7 3 lamages à 120° sur Ø44 pour vis BTR M5	**PMS4411-02** Ø 14h6 long 30	**PMS4411-03**
PMS4412	**PMS4412-01** Ø 56 Ep. 17 mm. Perçage central Ø11.4 H7 3 lamages à 120° sur Ø44 pour vis BTR M5	**PMS4412-02** Ø 16h6 long 18	**PMS4412-03**
PMS4413	**PMS4413-01** Ø 56 Ep. 17 mm. Perçage central Ø8.2 H7 3 lamages à 120° sur Ø44 pour vis BTR M5	**PMS4413-02** Ø 12h6 long 25 (+ taraudage M5)	**PMS4413-03**
PMS4414	**PMS4414-01** Ø 56 Ep. 13 mm. Perçage central Ø16 H7 3 lamages à 120° sur Ø44 pour vis BTR M5	**PMS4414-02** Ø 18h6 long 37.5 (+ taraudage M6)	**PMS4414-03**
PMS4415	**PMS4415-01** Ø 95 Ep. 14 mm. Perçage central Ø16 H7 3 lamages à 120° sur Ø44 pour vis BTR M5	-	**PMS4415-03**
PMS4416	**PMS4416-01** Ø 68 Ep. 13 mm. Perçage central Ø23 H7 3 lamages à 120° sur Ø44 pour vis BTR M5	**PMS4416-02** Ø 25h6 long 45 (+ taraudage M8)	**PMS4416-03**

Fixation avec référentiel :
3R, EROWA, HIRSCHMANN
Nous préciser le système
et le mandrin souhaité

Options :
- Mors avec alésages pour piges
- Mors en plastique Peek ®