TOUCHES COUTEAUX CARBURE
FABRICATION SPÉCIALE

POSITION HORIZONTALE

POSITION VERTICALE

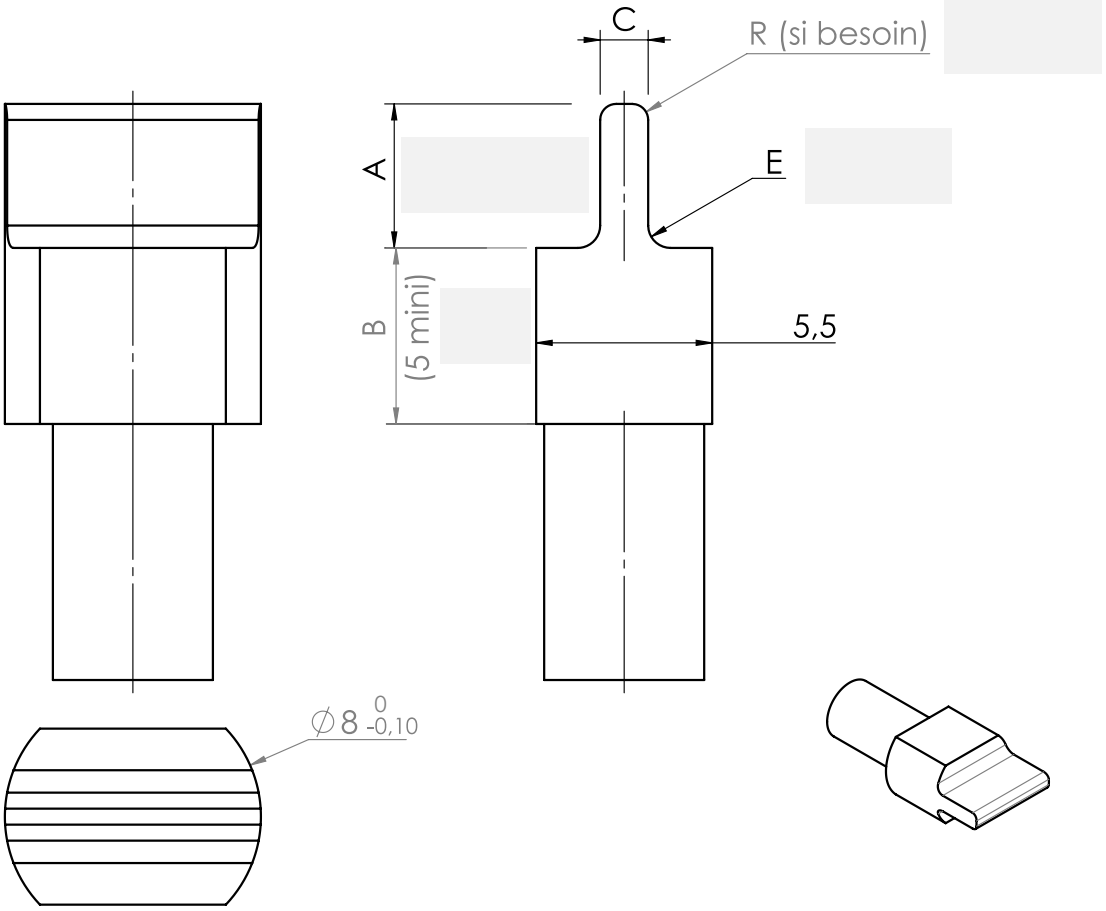

	Longueur couteau (A)	Longueur corps (B)	Epaisseur couteau (C)	Rayon couteau (R)	Rayon raccord (E)	Orientation Verticale/Horizontale
Cote en mm						Verticale
Tolerance en mm						Horizontale

Ind.	Description	Date	Nom
B	Rajout vue 3d orientation	23/03/2022	MD

Désignation	Touche couteau carbure	Ech.5:1	Dessiné	FG
Matiere	Carbure K10	Tolérances générales 2768 mK Etat de surface général Ra 1.6	Date	12/01/2017
Traitement		PMS BECUS MÉTROLOGIE	A4	Feuille1/1
Finition			MEC-00822	B
Masse		74300 Thyez www.pms-becus.com Tel: 0450982905 Fax: 0450987425	N° client	

Piece soignée sans coups ni bavures, angles cassés à 0.2x45°